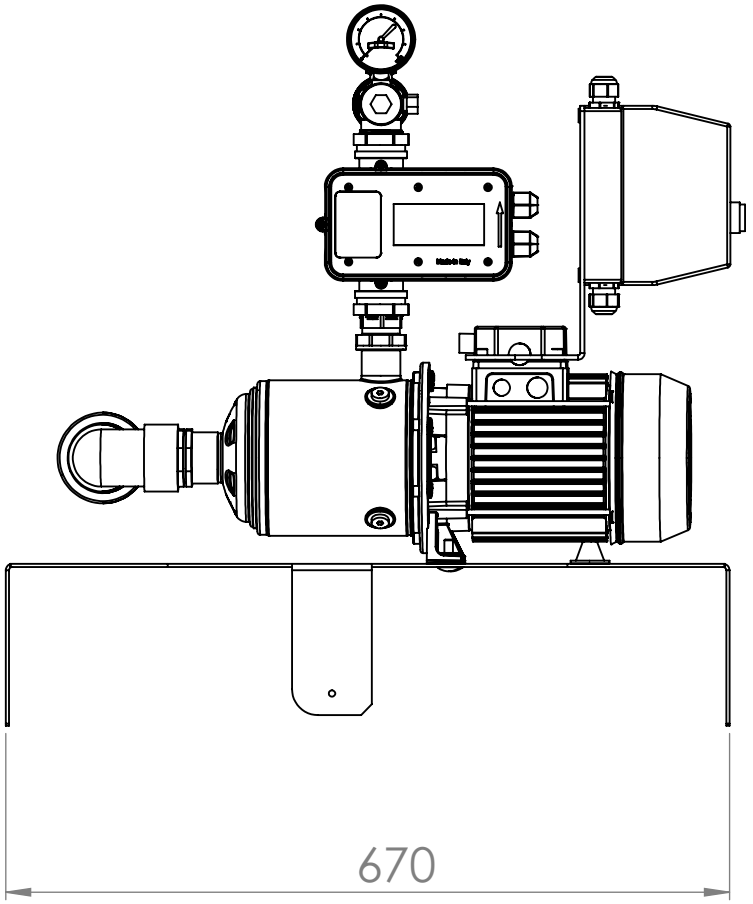
670

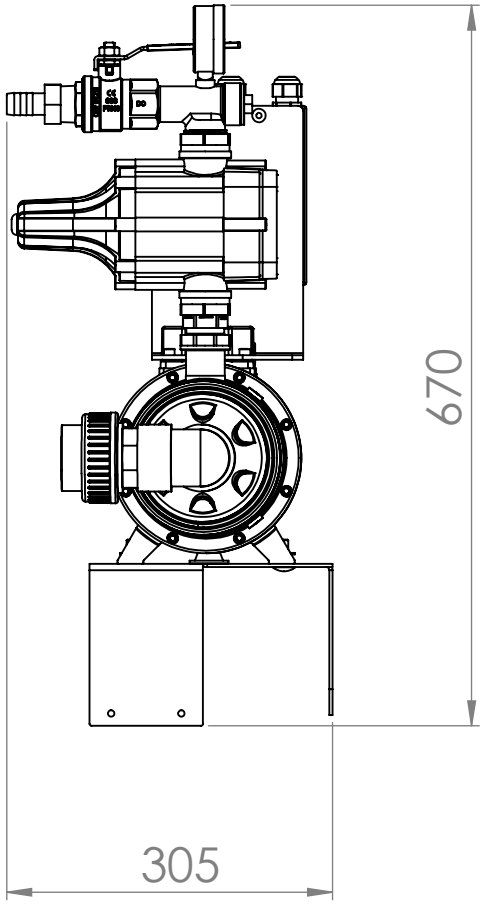
670
305