

POMPE BROYEUSE AFI 27 AVEC

BATI + SYSTÈME D'AMORCAGE AUTO

CODE 817395

- Hachage optimal : Système de coupe breveté
- Puissant système d'amorçage
- Facilite l'homogénéisation grâce au recyclage par vanne à 2 voies
- Amorçage facilité grâce au clapet anti-retour

DEPUIS 1923

TABLEAU TECHNIQUE

Type de roue :	Couteau contre couteau	Taux de matière sèche max. :	9 %
Modèle :	AFI	:	

EN SAVOIR DAVANTAGE

Avantages produit :

POMPE D'ÉPANDAGE À PRISE DE FORCE
Cette pompe à pression élevée est destinée au transfert et à l'épandage des lisiers. Les déchets solides contenus dans les effluents sont déchiquetés au moyen d'un double mécanisme de coupe.

Avantages :
- Pression élevée pour transfert d'effluents
- Hachage optimal : Système de coupe breveté
- Puissant système d'amorçage
- Facilite l'homogénéisation grâce au recyclage par vanne à 2 voies
- Amorçage facilité grâce au clapet anti-retour
- Joint mécanique en Widia

CONDITIONS D'UTILISATION
Cette pompe à pression élevée est destinée au transfert et à l'épandage des lisiers.
Les déchets solides contenus dans les effluents sont déchiquetés au moyen d'un double mécanisme de coupe.

Description technique :

Description technique :
• Pompe hacheuse et turbine ouverte à amorçage automatique et axe horizontal
• Corps de pompe, roue, cône d'aspiration et support de pompe en fonte ductile antichoc et antigel

• Double broyeur (couteau-contre couteau et turbine/contre turbine)
• Couteaux estampés en acier allié au chrome-vanadium trempé
• Cône d'aspiration galvanisé à chaud avec soupape incorporée
• Joint d'étanchéité mécanique en Widia, qui garantie une grande résistance à l'usure

Caractéristiques techniques :
• RAPPORT : 1:3.35
• TOUR/MIN À LA PRISE DE FORCE : 1 000
• TOUR/MIN POMPE : 3 350

Performances :
> Pour un débit de 48 m3/h
  • Hauteur manométrique : 145 mètres
  • Puissance absorbée : 114 CV
> Pour un débit de 60 m3/h
  • Hauteur manométrique : 142 mètres
  • Puissance absorbée : 117 CV
> Pour un débit de 90 m3/h
  • Hauteur manométrique : 138 mètres
  • Puissance absorbée : 127 CV
> Pour un débit de 120 m3/h
  • Hauteur manométrique : 133 mètres
  • Puissance absorbée : 135 CV
> Pour un débit de 150 m3/h
  • Hauteur manométrique : 125 mètres
  • Puissance absorbée : 144 CV

Accessoires :
817396 ARBRE A CARDAN POUR POMPE AFI AVEC BOULON DE CISAILLEMENT
162229 5 METRES DE TUYAU LISIER DIAMETRE 150MM TYPE AMAZONE
162137 COLLIER DE SERRAGE TOURILLON W4 INOX POUR DN 162 A 174
817345 VANNE 3 VOIES DN100
817509 RACCORD MÂLE GALVANISE CANNELÉ AVEC CROCHET TYPE BAUER DN150

Option : 817393 COL DE CYGNE GALVANISE TYPE FERRARI DN100

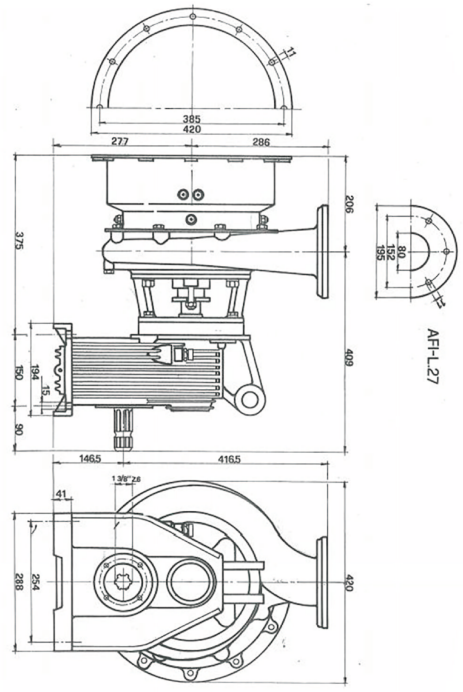

ACCESSOIRES CONSEILLES

CODE **818428**



KIT D'ASPIRATION

POUR POMPE AFI

CODE **817449**



SORTIE DN100 FERRARI

POUR POMPE AFI

CODE **817393**



COL DE CYGNE AVEC RACCORDS

Ø100 EN ACIER GALVANISE

CODE **817345**



VANNE 3 VOIES D.100

CODE **817396**



ARBRE A CARDAN POUR POMPE AFI

AVEC BOULON DE CISAILLEMENT

CODE **817414**



KIT DE RACCORDEMENT

DN100

CODE **817426**



KIT DE LIAISON DN 100