COLLIER DE SERRAGE FIL ACIER

ZINGUE W1 DIAMETRE 37/42

CODE 137203

TABLEAU TECHNIQUE

EN SAVOIR DAVANTAGE

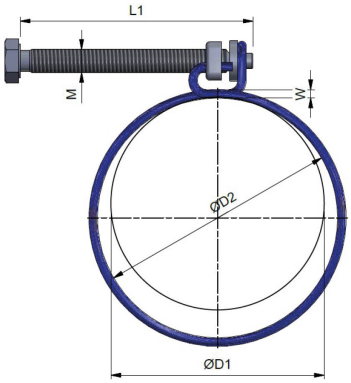

Code article	Min Diametre d1	Max Diametre d2	W1 Fil épaisseur	W1 Vis L1	W1 Vis M	W1 Vis SW	W4 Fil épaisseur	W4 Vis L1	W4 Vis M	W4 Vis SW	Serrage Torque: AD*	Freinage Torque: FD**
137188	11	14	1,5	30	5	8	2	30	6	10	3Nm	4Nm
137191	20	24	1,8	35	5	8	2	35	6	10	3Nm	4Nm
137192	26	30	2,2	40	6	10	2	40	6	10	3Nm	4Nm
137206	34	38	2,2	40	6	10	2	40	6	10	3Nm	4Nm
137203	37	42	2,2	40	6	10	2	40	6	10	3Nm	4Nm
137205	43	48	2,2	50	6	10	2	40	6	10	3Nm	4Nm

*Tous les serre-fils DWC en W4 sont assemblés avec des vis M6 à tête hexagonale fendue